IP54 | IP20 | 2x3W LED | Farbe

SPOT-LIGHT 100 ER-2F

Sicherheitsleuchte nach DIN EN IEC 60598-1/2-22 und DIN EN 1838.
Annähernd deckenbündige Einbau-Sicherheitsleuchte mit rundem Kopf aus weißem Polycarbonat und Schutzart IP54 am Leuchtenkopf. Je nach Variante mit unterschiedlichen Versorgungscontainern lieferbar.
Zur Senkung der Wartungskosten verfügt die Leuchte in der Einzelbatterie-Variante über einen leicht zugänglichen, werkzeuglos tauschbaren Akku.
Optional ist ein quadratischer Abdeckrahmen erhältlich.
Ausgestattet mit zwei 3W Power LED und zusätzlichem LED-Kühlkörper aus Aluminium.



Technische Daten

Leuchtentyp	Systemleuchten für Zentralversorgung	Einzelbatterie-leuchten
Leuchtmittel	2 x 3 W LED	2 x 3 W LED
Anschlussklemmen	2 x 2,5 mm² für Doppelbelegung	
Farbe	weiß	
Material	Aluminium-Druckguss/Polycarbonat	
Lichtfarbe	6500K	
Montageart	Deckeneinbaumontage	
Abmessungen (Ø x T)	DE 100 x 45 mm	
Abmessungen Container (B x H x T)	238 x 84 x 45 mm	
Deckenausschnitt (Ø)	86 mm	
Mindesteinbautiefe	100 mm	
Schutzart	IP54	
Schutzart Container	IP20	
Schutzklasse	II	
IK-Schutzklasse	IK03	
Lichtstrom (Netz)	480 lm	360 lm
Lichtstrom (Not)		
Betriebsdauer 1h	–	480 lm
Betriebsdauer 3h	–	480 lm
Betriebsdauer 8h	–	240 lm
Lichtstromverhältnis Not (DC) / Netz		
Betriebsdauer 1h	–	100% / 75%
Betriebsdauer 3h	–	100% / 75%
Betriebsdauer 8h	–	50% / 75%
Netzanschlussleistung	10 VA	8 VA
Batteriestromaufnahme	25 mA	–
Betriebsdauer Batteriebetrieb	–	1h / 3h / 8h
Anschlussspannung	230V 50/60Hz; 220V DC +25/-20%	230V 50/60Hz
NiMH-Akku		
Betriebsdauer 1h	–	4,8V 2,0Ah
Betriebsdauer 3h	–	4,8V 4,2Ah
Betriebsdauer 8h	–	4,8V 4,2Ah
Temperaturbereich	-10°C bis +40°C	–
Bereitschaftsschaltung	–	0°C bis +35°C
Dauerschaltung	–	-5°C bis +30°C
optional		
Leuchtenschalt- und Überwachungsbaustein	DALI ELC MSÜ3 SET009 SET010/025	–
Selbstüberwachung	–	SELF CHECK
Busüberwachung	–	SAFELOG Line
Funküberwachung	–	SAFELOG Wireless

Deckeneinbaumontage

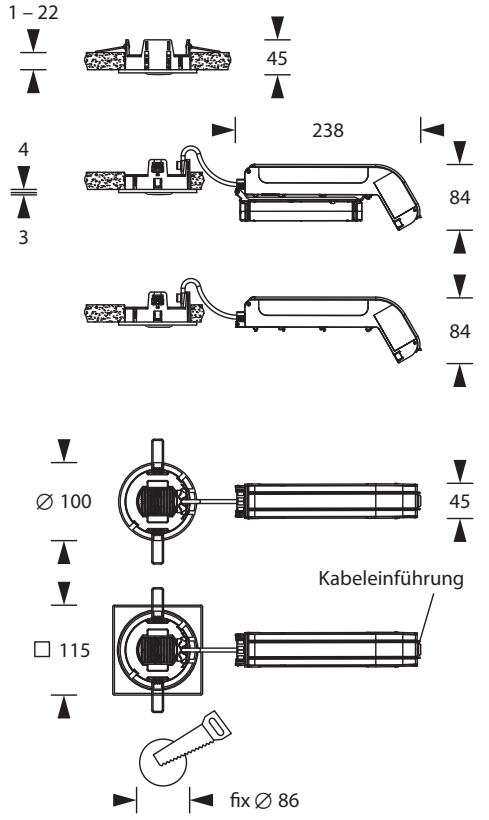

Achtung: Mindesteinbautiefe 100mm

Technische Änderungen vorbehalten / 21.11.2026

Zubehör

Deckenrahmen - Kunststoff

Universalabdeckplatte

Lichtverteilungskurven und Leuchtenabstandstabellen (E = 1,25 lx)

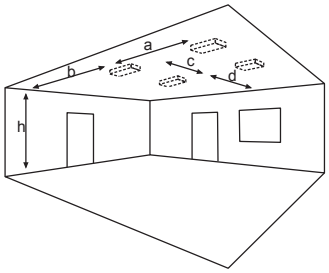

Deckenmontage

Systemleuchten für Zentralversorgung **Flächenoptik**

Abstandstabelle ebene Fluchtwege / Tabellenangaben in Meter

Leuchtmittel: 2 x 3W LED

Lampenlichtstrom Not (DC) / Netz: 480lm

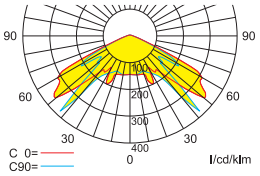

h	2,50	3,00	3,50	4,00	4,50	5,00	5,50	6,00	6,50	7,00
a	10,60	12,00	12,80	13,00	13,60	12,50	12,90	12,80	13,60	13,60
b	4,70	5,20	4,30	4,60	4,70	5,10	5,50	5,90	2,60	1,70
c	10,60	12,00	12,80	13,00	13,60	12,50	12,90	12,80	13,60	13,60
d	4,70	5,20	4,30	4,60	4,70	5,10	5,50	5,90	2,60	1,70

Einzelbatterieleuchten **Flächenoptik**

Abstandstabelle ebene Fluchtwege / Tabellenangaben in Meter

Leuchtmittel: 2 x 3W LED

Lampenlichtstrom Not (DC) / Netz: 480lm/360lm – **Betriebsdauer: 1h**

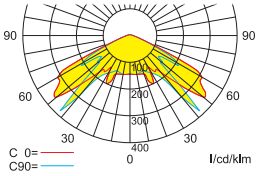

h	2,50	3,00	3,50	4,00	4,50	5,00	5,50	6,00	6,50	7,00
a	10,60	12,00	12,80	13,00	13,60	12,50	12,90	12,80	13,60	13,60
b	4,70	5,20	4,30	4,60	4,70	5,10	5,50	5,90	2,60	1,70
c	10,60	12,00	12,80	13,00	13,60	12,50	12,90	12,80	13,60	13,60
d	4,70	5,20	4,30	4,60	4,70	5,10	5,50	5,90	2,60	1,70

Einzelbatterieleuchten **Flächenoptik**

Abstandstabelle ebene Fluchtwege / Tabellenangaben in Meter

Leuchtmittel: 2 x 3W LED

Lampenlichtstrom Not (DC) / Netz: 480lm/360lm – **Betriebsdauer: 3h**

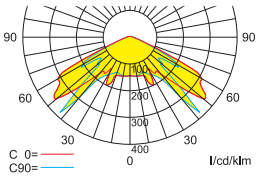

h	2,50	3,00	3,50	4,00	4,50	5,00	5,50	6,00	6,50	7,00
a	10,60	12,00	12,80	13,00	13,60	12,50	12,90	12,80	13,60	13,60
b	4,70	5,20	4,30	4,60	4,70	5,10	5,50	5,90	2,60	1,70
c	10,60	12,00	12,80	13,00	13,60	12,50	12,90	12,80	13,60	13,60
d	4,70	5,20	4,30	4,60	4,70	5,10	5,50	5,90	2,60	1,70

Einzelbatterieleuchten **Flächenoptik**

Abstandstabelle ebene Fluchtwege / Tabellenangaben in Meter

Leuchtmittel: 2 x 3W LED

Lampenlichtstrom Not (DC) / Netz: 240lm/360lm – **Betriebsdauer: 8h**

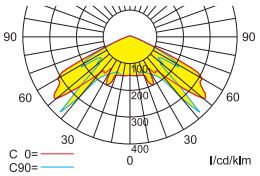

h	2,50	3,00	3,50	4,00	4,50	5,00
a	9,10	9,40	8,70	9,20	9,50	9,40
b	3,10	3,20	3,60	4,00	2,30	1,10
c	9,10	9,40	8,70	9,20	9,50	9,40
d	3,10	3,20	3,60	4,00	2,30	1,10